Trasformatori elettronici Primaline

PRIMALINE 150 230-240V 50/60HZ

Philips Primaline è un trasformatore elettronico alogeno ad alta frequenza adatto per lampade alogene a bassa tensione da 12 V. Offre performance eccellenti e integra la protezione dai sovraccarichi e dai corto circuiti in base agli standard IEC ed ENEC. È disponibile in versioni da 70, 105 e 150 W e si adatta alle applicazioni alogene downlight di piccole dimensioni.

Warnings and safety

- Transformer is not suitable for DC operation

Dati del prodotto

Funzionamento e parte elettrica	
Tensione in ingresso	Da 230 a 240 V
Frequenza di linea	50 to 60 Hz
Frequenza di ingresso	Da 50 a 60 Hz

Temperatura	
Temp. Involucro per definire la durata (Nom)	65 °C
Temp. massima involucro (Max)	80 °C

Approvazione e applicazione	
Marchi di approvazione	SELV Marchio CE Certificato ENEC

Dati del prodotto	
Nome prodotto ordine	Primaline 150 230-240V 50/60Hz
Nome completo prodotto	PRIMALINE 150 230-240V 50/60HZ
Full EOC	871150091270130
Codice d'ordine	91270130
Codice materiale (12NC)	913700627791
Codice locale	PRIMALINE150
Numeratore SAP - Quantità per confezione	1
EAN/UPC - Prodotto/scatola	8711500912701
Numeratore - Confezioni per scatola esterna	50
EAN/UPC - Case	8711500912718

Trasformatori elettronici Primaline

Disegno tecnico

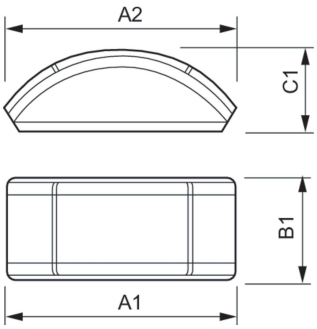

Product	C1	A1	B1
Primaline 150 230-240V 50/60Hz	33 mm	145 mm	51 mm

© 2023 Signify Holding Tutti i diritti riservati. Signify non fornisce alcuna rappresentazione o garanzia relativamente all'accuratezza o alla completezza delle informazioni incluse e non può essere ritenuta responsabile di eventuali azioni basate su di esse. Le informazioni riportate nel presente documento non hanno alcuno scopo commerciale e non fanno parte di alcun preventivo o contratto, salvo diversamente concordato con Signify. Philips e il simbolo dello scudo Philips sono marchi registrati di Koninklijke Philips N.V.